RUSTIC INOX

☑ MADERA ☑ 80 kg

Para puertas correderas de madera.
Peso máximo de la puerta 80 kg.

Aplicaciones

- El sistema Rustic Inox ofrece una estética rústica para puertas correderas de hasta 80 kg.
- Los colgaderos consisten en tiras de metal de acero inoxidable.
- Tiene un acabado brillo de alta calidad y duradero.
- Fácil de instalar.
- Disponible en longitud de 2 metros y 2,8 metros.

Especificaciones de la puerta

	RSS80/20	RSS80/28	RSS80/28 DUO
Peso max. de la hoja	120 kg	120 kg	120 kg
Ancho min. de la hoja	500 mm	500 mm	500 mm
Ancho max.de la hoja	1.000 mm	1.400 mm	700 mm
Altura max. de la hoja	2.500 mm	2.500 mm	2.500 mm
Grosor de la hoja	20-46 mm	20-46 mm	20-46 mm
Nº hojas	1	1	2

Especificaciones del kit

Los kits contienen: 2 colgaderos, 2 frenos, 1 guía inferior, 1 carril de 2 metros, separadores de pared y tornillería.

Kit Duo: Incluye juego de accesorios para 2 puertas.

RUSTIC INOX

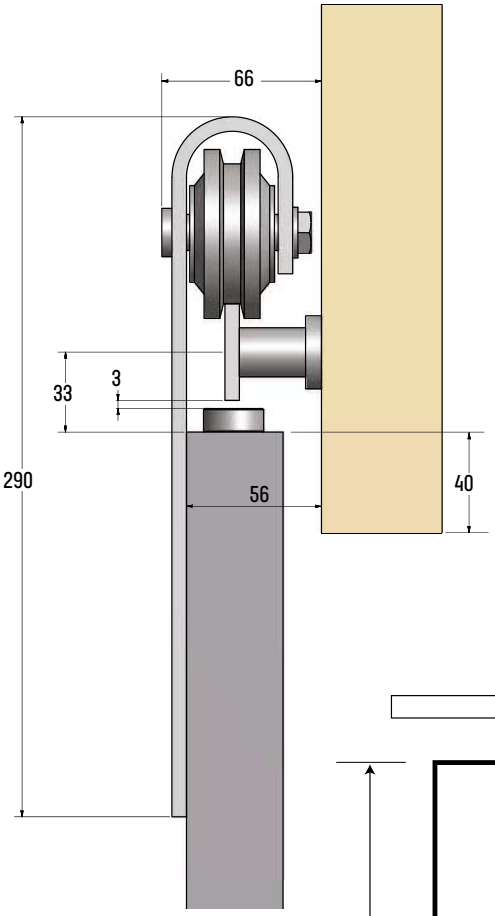

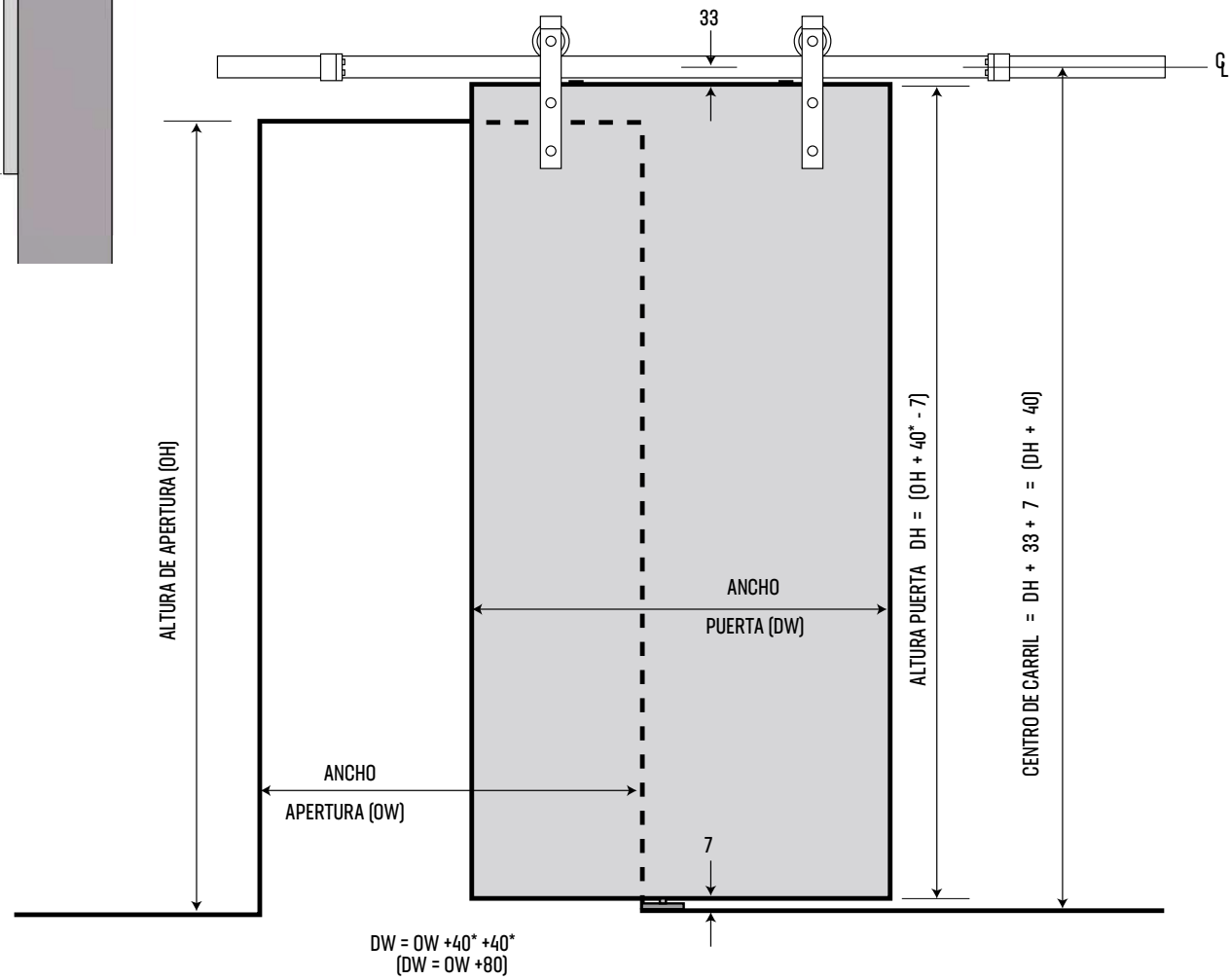

Se aconseja al menos 40 mm para que solape la puerta

Todas las dimensiones en mm.